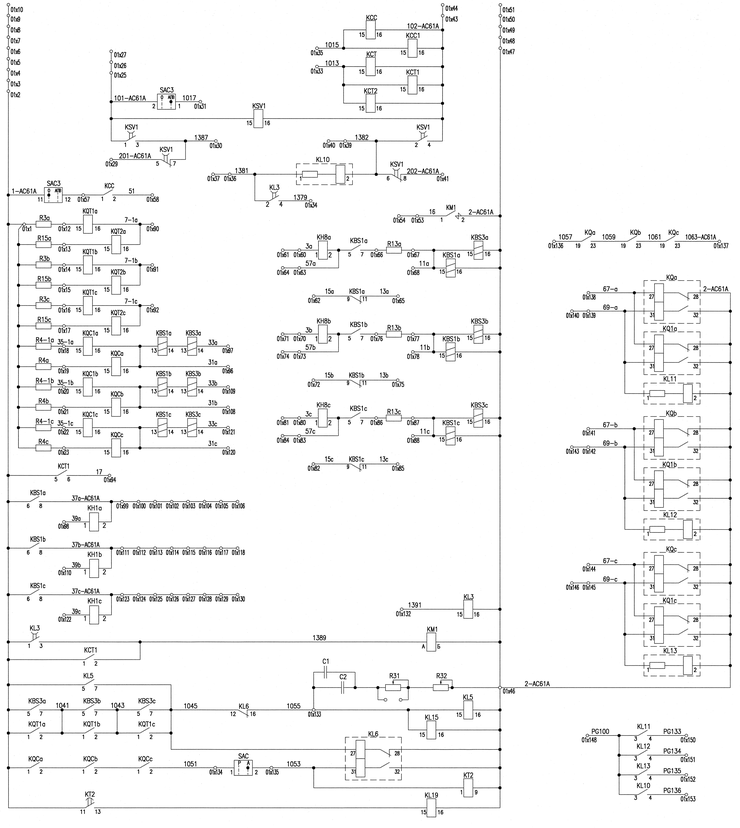

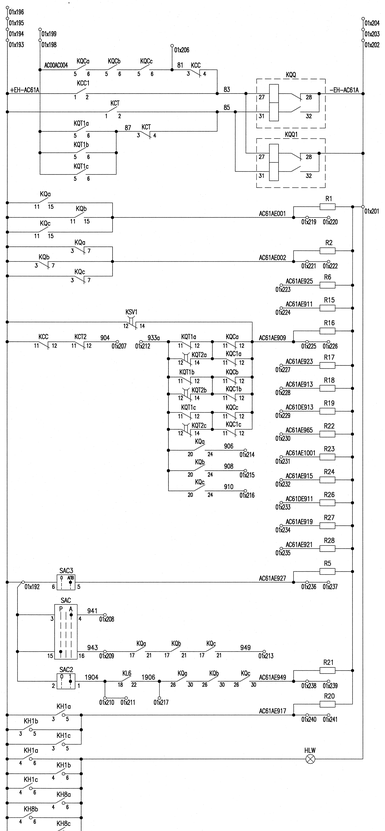

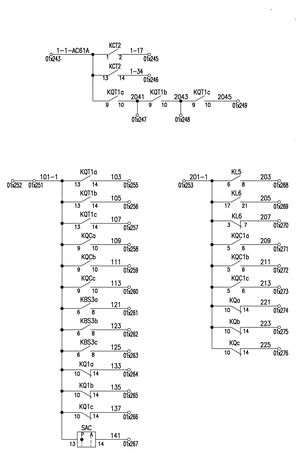

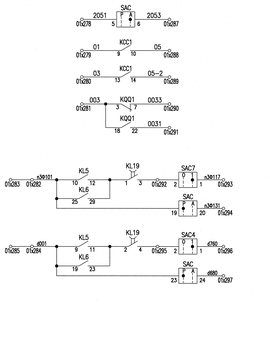

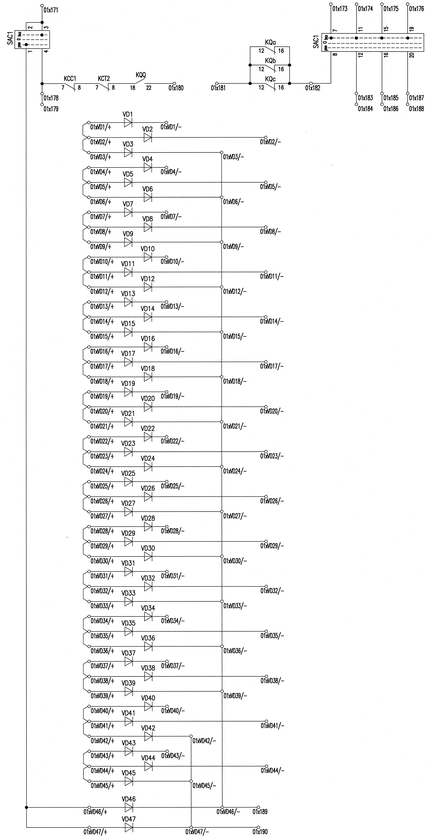

1 Соединение цепей аппаратуры, устанавливаемой на фасаде двери шкафа выполнить проводом ПВ3, соединение остальных цепей выполнить проводом ПВ1.

2 Соединение цепей (марки 1–AC61A, 101–AC61A, 201–AC61A, 1–1–AC61A, +EH–AC61A, AC00AC004) выполнить проводом сечения не менее 1,5 мм² красного цвета.

3 Соединение цепей (марки 2–AC61A, 102–AC61A, 202–AC61A, –EH–AC61A) выполнить проводом сечения не менее 1,5 мм² синего цвета.

4 Соединение цепей (марки 1015, 1013, 1017, 31a, 31b, 31c, 33a, 33b, 33c, 37a–AC61A, 37b–AC61A, 37c–AC61A, 39a, 39b, 39c, 17, 51, 3a, 3b, 3c, 57a, 57b, 57c, 7–1a, 7–1b, 7–1c, 13a, 13b, 13c, 15a, 15b, 16, 1–17) выполнить проводом сечения не менее 1,5 мм² черного цвета.

5 Соединение остальных цепей выполнить проводом сечения не менее 1,5 мм² белого цвета.

6 Концы проводов ПВ3 оконцевать наконечниками.

АРХИВНЫЙ ЭКЗЕМПЛЯР

Инв. N подл. R3.03304.4.0.32

Разраб.цик.3а	Майоров						
Пров.цик.1а	Зайцев						
Н.контр.	Боровиков						

R3.AC00.3960.032.05.00.001

РОСТОВСКИЙ АЭС БЛОК 3
ОРУ-500 кВ
Технические задания заводу на изготовление шкафов
РЦЦ ОРУ-500 кВ в части блока

Лит.	Масса	Масштаб

Лист 47 | Листов

ЕВС-1 Шкаф № 64
автоматики выключателя AC61A
(основной электромагнит)
Схема электрическая полная

ОАО "НИАЭП"
2013

Формат А2х4

Инв. N подл. | Подп. и дата | Взам. инв. N
R3.03304.4.0.32